第３回　南部地区中学校秋季総合体育大会
～バスケットボールの部～《結果》

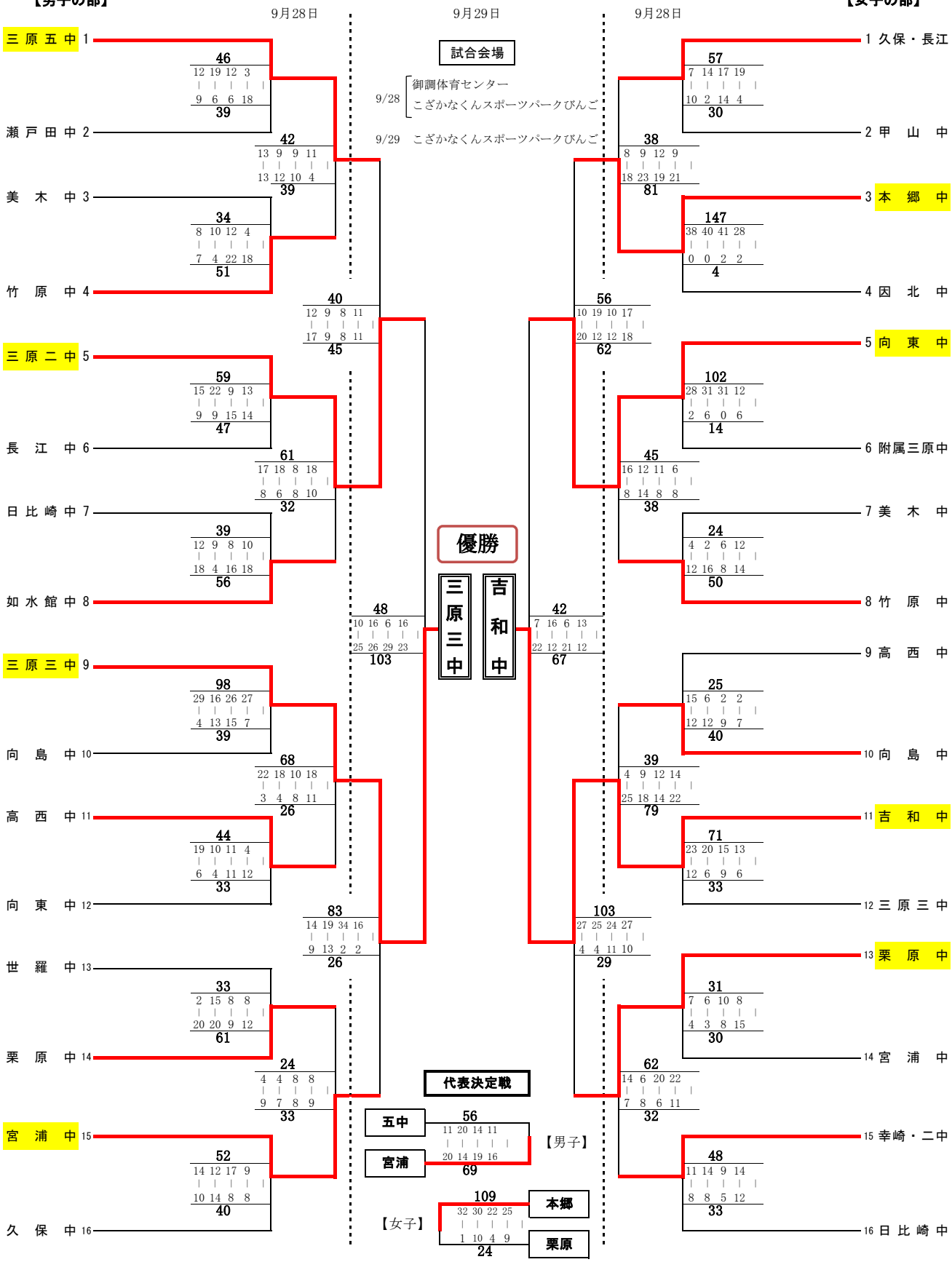

結果　【男子】１位 三原三中　２位 三原二中　３位 宮浦中・三原五中　　【女子】１位 吉和中　２位 向東中　３位 本郷中・栗原中

広島県中学校バスケットボール新人大会出場校　　廿日市市・１月２５日２６日
【男子】１位…三原三中　２位…三原二中　３位…宮浦中　【女子】１位…吉和中　２位…向東中　３位…本郷中