第４８回　南部地区中学校春季総合体育大会
～バスケットボールの部～《結果》

【男子の部】　　【女子の部】

試合会場

5/24　三原市立南小学校体育館
御調体育センター
尾道市立栗原中学校
ﾋﾞｰｽﾘｰﾎｰﾑﾊﾞﾝﾌﾞｰ総合公園

5/25　三原市立南小学校体育館

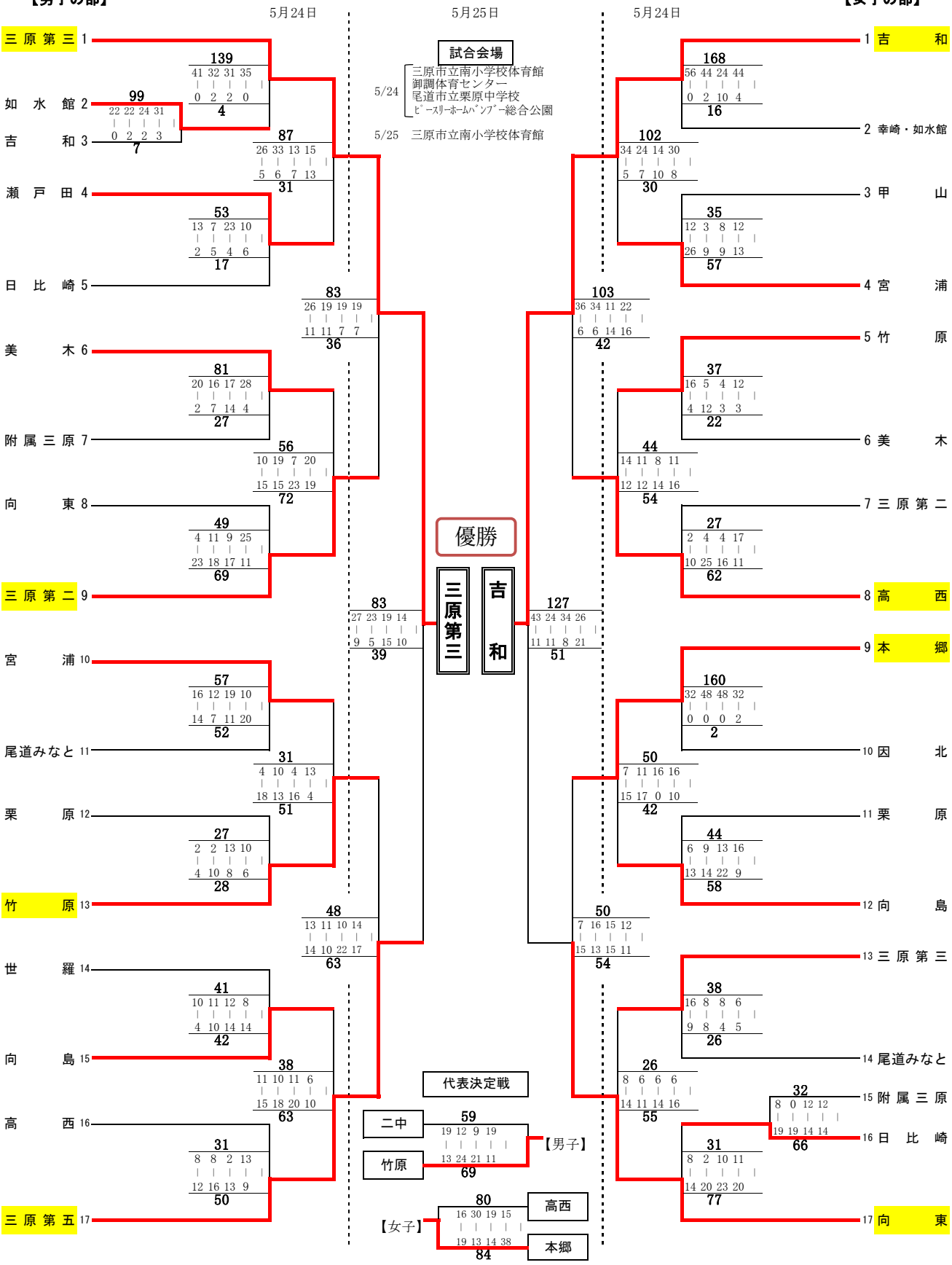

結果　【男子】１位三原三中　２位三原五中　３位竹原中・三原二中　【女子】１位吉和中　２位向東中　３位本郷中・高西中

広島県中学校バスケットボール選手権大会出場校　尾道市・７月２２日２３日
【男子】１位…三原三中　２位…三原五中　３位…竹原中　【女子】１位…吉和中　２位…向東中　３位…本郷中