第49回　南部地区中学校春季総合体育大会
～バスケットボールの部～《結果》

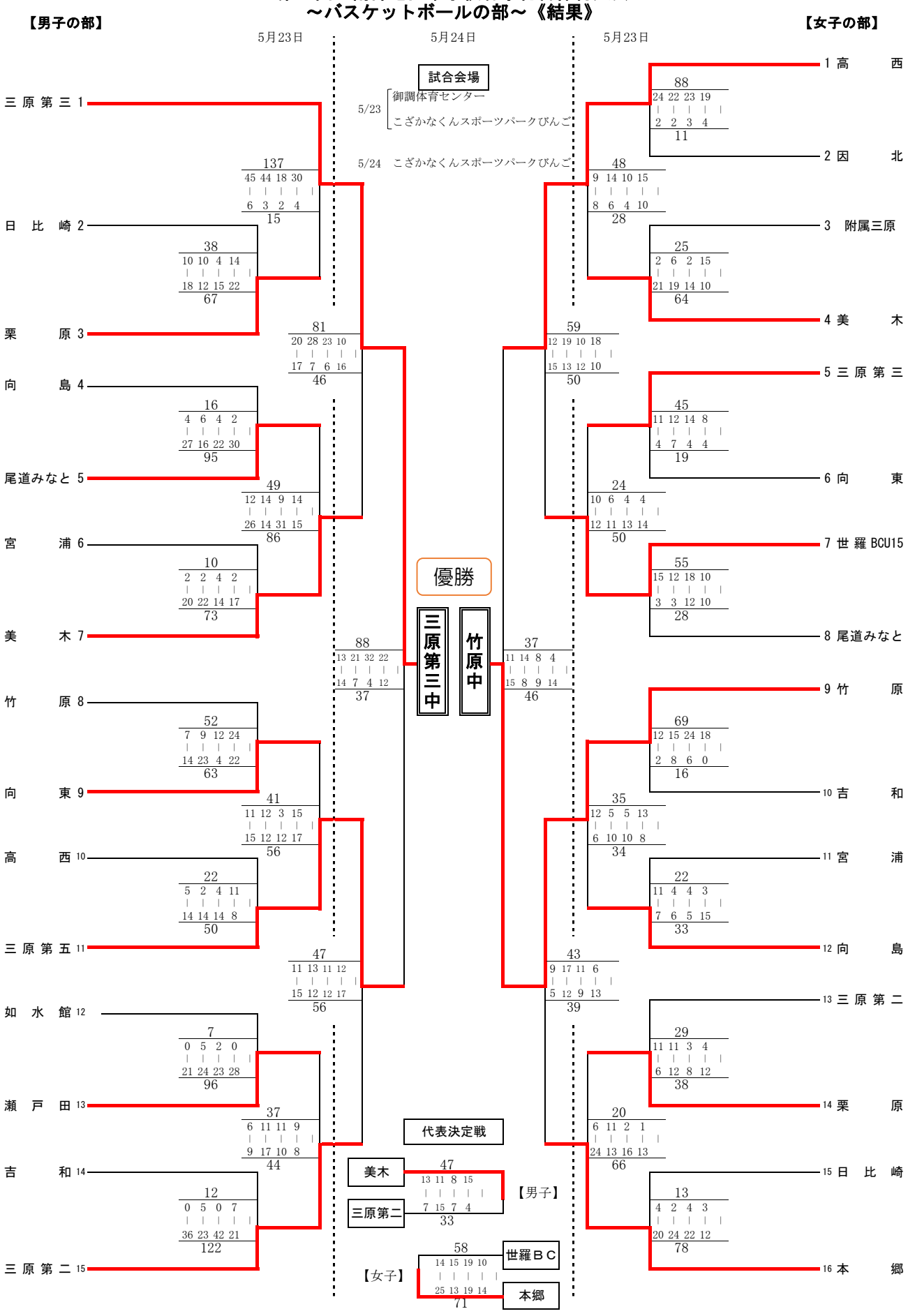

結果　【男子】１位三原第三中　２位三原第五中　３位美木中・三原第二中　【女子】１位竹原中　２位高西中　３位本郷中・世羅ＢＣ

広島県中学校バスケットボール選手権大会出場校　広島市・７月１８日１９日
【男子】１位…三原第三中　２位…三原第五中　３位…美木中　【女子】１位…竹原中　２位…高西中　３位…本郷中